T036ZMP940ELPW | RAY 75 ZOOM
Projecteur professionnel orientable à LED avec l'ouverture de faisceau variable

0,53 IP20

Les valeurs photométriques de l'appareil sont disponibles dans les pages suivantes

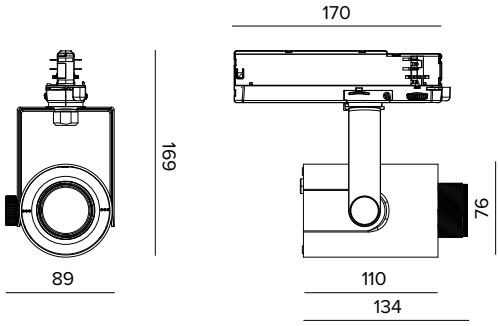

Les données sur le dessin sont exprimées en mm.

SOURCE

LED Chip on Board haute efficacité Ra90. Ra97 à la demande.
La classe d'efficacité énergétique du produit : F
Puissance nominale : 17W
Flux nominal : 1879lm
Indice de rendu des couleurs : 90
Rf : 90
Rg : 98
CCT nominale : 4000K
Durée utile (L80/B10) : >50000h tq +25°C

CARACTÉRISTIQUES DE L'ÉCLAIRAGE

Version ZOOM PRECISION : système de type classique avec objectif à distance variable de la source. Éléments de support des optiques télescopiques en aluminium anodisé noir anti-reflets. Lentille convexe en verre optique, réflecteur en aluminium anodisé hautement réfléchissant, diffuseur frontal en PMMA.
Optique : HYBRIDE
Ouverture du faisceau : NSP-WFL
Rendement optique : Voir les photométries
Flux appareil : Voir les photométries
Efficacité lumineuse : Voir les photométries
Sécurité photobiologique : Conforme au groupe RG1 (Risque faible)

CARACTÉRISTIQUES MÉCANIQUES

Corps en aluminium moulé sous pression peint. Anneau frontal en polycarbonate peint en noir. Corps de l'appareil inclinable de 0° à -90° et orientable à +/359°. Blocage mécanique de l'inclinaison et blocage à friction de l'orientation. Le barycentre reste toujours dans l'axe du rail, indépendamment de son orientation.
Couleur et finition : Blanc platre
Dimensions : 75
Poids : 0,53Kg
Version : ZOOM PRECISION
Degré de protection : IP20

CARACTÉRISTIQUES ÈLECTRIQUES

Driver électronique ON-OFF intégré dans le rail d'alimentation.
Puissance installée : 20W
Alimentation : 220-240Vac 50/60Hz
Classe d'isolation : CLASSE 2
Type de driver / Controle : ON-OFF
Driver inclus : OUI
Classe F : OUI
Température ambiante : 0°C / +25°C

INSTALLATION

Montage sur rail électrifié.

NOTES

Version 110-277Vac disponible à la demande.

GARANTIE

5 années.

MISE EN GARDE

Luminaire conçu pour l'élimination/recyclage en fin de vie. Source lumineuse (LED uniquement) remplaçable par un professionnel. Boîtier de commande remplaçable par un professionnel.

En raison de l'évolution technologique des composants électroniques, les données indiquées peuvent subir des mises à jour ; il faut donc demander confirmation à la commande.
Le flux lumineux et la puissance électrique présentent des tolérances de +/-10% par rapport à la valeur indiquée. tq +25°C (CIE 121).

Nous réservons le droit d'apporter des modifications techniques.

Targetti Sankey S.r.l.
Via Pratese, 164
50145 Firenze - Italy
Tel: +39 055 37911
targetti.com
targetti@targetti.com

CCIAA Firenze
Share Capital:
€ 500.000,00
VAT N. (IT):
01537660480
R.E.A: FI-275656

TARGETTI

T036ZMP940ELPW | RAY 75 ZOOM
Projecteur professionnel orientable à LED avec l'ouverture de faisceau variable

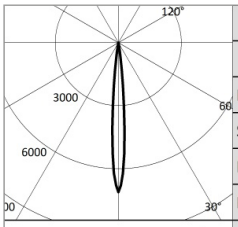

4000K		H(m)	D(m)	Emax(lx)
Ra90			9°	
Fixture Power	20W	1	0.16	13344
Source Flux	1879lm	2	0.32	3336
Fixture Flux	432lm	3	0.47	1483
Efficacy	22lm/W	4	0.63	834
TS1947 Imax=7102cd/klm	Imax	13344cd	5	0.79	534

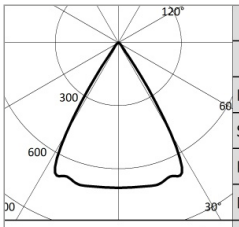

4000K		H(m)	D(m)	Emax(lx)
Ra90			64°	
Fixture Power	20W	1	1.24	1295
Source Flux	1879lm	2	2.48	324
Fixture Flux	1339lm	3	3.73	144
Efficacy	69lm/W	4	4.97	81
TS1946 Imax=699cd/klm	Imax	1314cd	5	6.21	52

NSP

Flux appareil	432lm
Efficacité lumineuse	22lm/W
Rendement optique	23%

WFL

Flux appareil	1339lm
Efficacité lumineuse	69lm/W
Rendement optique	71%

En raison de l'évolution technologique des composants électroniques, les données indiquées peuvent subir des mises à jour ; il faut donc demander confirmation à la commande.
Le flux lumineux et la puissance électrique présentent des tolérances de +/-10% par rapport à la valeur indiquée. tq +25°C (CIE 121).

Nous réservons le droit d'apporter des modifications techniques.

Targetti Sankey S.r.l.
Via Pratese, 164
50145 Firenze - Italy
Tel: +39 055 37911
targetti.com
targetti@targetti.com

CCIAA Firenze
Share Capital:
€ 500.000,00
VAT N. (IT):
01537660480
R.E.A: FI-275656

TARGETTI